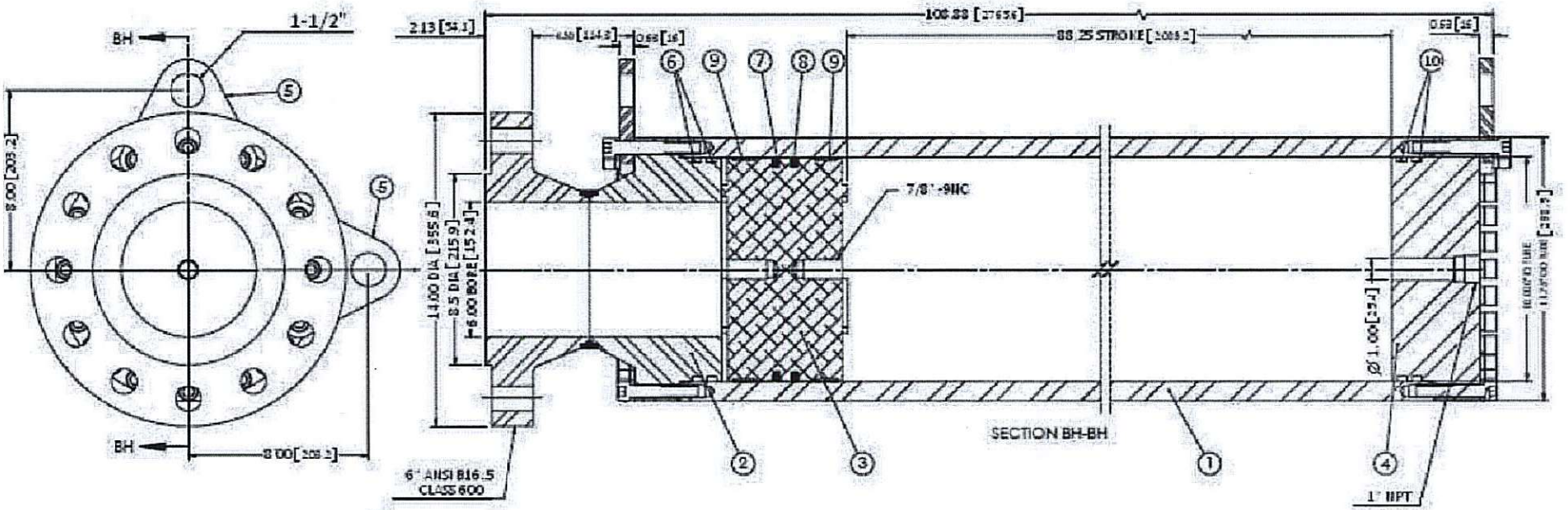

Поз.	Наименование
1	Гильза
2	Крышка нижняя
3	Поршень
4	Крышка верхняя
5	Проушина присоединительная
6	Кольцо круглого сечения крышки нижней
7	Уплотнение поршня со стороны жидкости
8	Уплотнение поршня со стороны газа
9	Кольцо скольжения
10	Кольцо круглого сечения со стороны газа

Рисунок 5 – Гидропневмоаккумулятор CRC-2369

Изм.	Лист	N докум.	Подп.	Дата	0426А.00.00.000 РЭ	Лист 42

Копировал Формат А3

Инв. N подл. | Подп. и дата | Взамен инв. N | Инв. N дубл. | Подп. и дата